# FICHE TECHNIQUE N°3063

# JOINT MOUSSACRYL PC STANDARD




## DÉFINITION DU PRODUIT

- Joint en mousse de polyuréthane gris.
- Avec adhésif sur une face.
- Pré-comprimé.
- Livré en rouleau emballé individuellement sous film plastique.

## DOMAINE D'APPLICATION

- Adapté pour les espaces à combler de plus de 10 mm.
- Bardage :
  -Entre lèvre de plateaux de bardage (20x10 mm)
  -Pose au niveau de la longrine : permet de combler les aspérités.
- Huisseries : Calfeutrement en seconde barrière ou fond de joint :
  -Fenêtres (tous types de poses : applique, feuillure et tunnel)
  -Portes extérieures.

## MATIÈRE & REVÊTEMENT

Matière :

- Mousse de polyuréthane à cellule ouverte imprégnée de résine acrylique.

## MISE EN ŒUVRE

Bardage

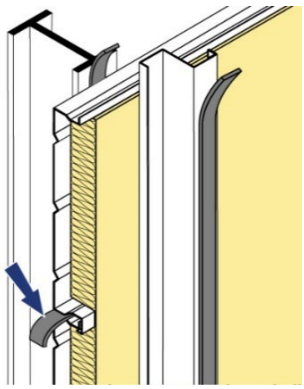

⚠ Limites d'emplois :

- Ne doit pas être utilisé en première barrière d'étanchéité.
- Pour une utilisation ou l'espace à combler est de moins de 10 mm prendre le MOUSSAFOAM non comprimé (voir FT 3039)



**LR ETANCO** - Parc les Érables - Bât. 1 - 66 Route de Sartrouville
78231 Le Pecq Cedex France - www.etanco.eu
Tél : 01 34 80 52 00 – commercial.france@etanco.fr

# FICHE TECHNIQUE N°3063

## PERFORMANCES

- Classe 2 : Étanche à la pluie à 300 Pa comprimé à 80%.
- Suit les mouvements du joint.
- Compatible avec tous types de mastics.
- Température de service : De -40°C à +90°C et +120°C en intermittence.

## DIMENSIONS & CODES

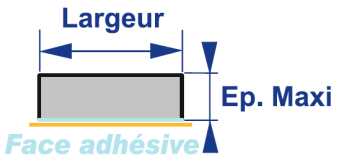


| Largeur (mm) | Épaisseur N.C. (mm) | Épaisseur C. (mm) | Longueur rouleau (ml) | Nombre de rouleaux | Code |
|---|---|---|---|---|---|
| 10 | 10 | 2 | 12,5 | 30 | 449 800 |
| 15 | | | | 20 | 449 801 |
| 20 | | | | 15 | 449 802 |
| 25 | | | | 12 | 449 803 |
| 55 | | | | 12 | 449 804 |
| 10 | 15 | 3 | 10 | 30 | 449 810 |
| 15 | | | | 20 | 449 811 |
| 20 | | | | 15 | 449 812 |
| 25 | | | | 12 | 449 813 |
| 15 | 20 | 4 | 8 | 20 | 449 820 |
| 20 | | | | 15 | 449 821 |
| 25 | | | | 12 | 449 822 |
| 30 | | | | 10 | 449 823 |
| 25 | 25 | 5 | 6,6 | 12 | 449 832 |
| 30 | | | | 10 | 449 833 |
| 15 | 30 | 6 | 5,6 | 20 | 449 840 |
| 20 | | | | 15 | 449 841 |
| 25 | | | | 12 | 449 842 |
| 30 | | | | 10 | 449 843 |
| 20 | 40 | 8 | 4,3 | 15 | 449 850 |
| 25 | | | | 12 | 449 851 |
| 30 | | | | 10 | 449 852 |
| 20 | 50 | 10 | 3,3 | 15 | 449 860 |
| 25 | | | | 12 | 449 861 |
| 30 | | | | 10 | 449 862 |
| 25 | 60 | 12 | 2,6 | 12 | 449 870 |
| 30 | | | 2 | 10 | 449 871 |

Épaisseur N.C. : Épaisseur non comprimée – Épaisseur C. : Épaisseur comprimée

## CONFORMITÉ

- Conforme avec les règles RAGE : Bardage en acier protégé et en acier inoxydable.

## MARQUAGE & ÉTIQUETAGE

- Sur le conditionnement : LONGUEUR RLX + MOUSSACRYL PC GRIS ADH + LARGEUR x ÉPAISSEUR N.C. + CODE.
- Sur le produit : DURÉE LIMITE D'UTILISATION (DLU)



**LR ETANCO** - Parc les Érables - Bât. 1 - 66 Route de Sartrouville
78231 Le Pecq Cedex France - www.etanco.eu
Tél : 01 34 80 52 00 – commercial.france@etanco.fr

## CONTRÔLE QUALITÉ

- Système de management de la qualité certifié ISO 9001 suivant certificat en vigueur.

## NOTA

Les renseignements contenus dans ce document sont donnés de bonne foi, uniquement dans un souci d'information générale. Ils reflètent l'état de nos connaissances au moment de leur rédaction. Les possibilités d'utilisation de nos produits étant nombreuses, et pouvant être hors de notre contrôle, notre responsabilité ne saurait en aucun cas être engagée en cas de mauvaise utilisation de nos produits. Les renseignements donnés ne peuvent être considérés que comme une suggestion d'utilisation sans tenir compte des brevets existants, ni des prescriptions légales ou réglementaires, nationales ou locales. L'acheteur est tenu de vérifier si la détention ou l'utilisation de nos produits est soumise sur son territoire à des règles particulières, notamment en matière publique, d'hygiène et de sécurité des travailleurs et des consommateurs. Il assume également seuls les devoirs d'information et de conseil auprès de l'utilisateur final. Le non-respect éventuel de ces réglementations, prescriptions et devoirs ne peut en aucun cas engager notre responsabilité.



**LR ETANCO** - Parc les Érables - Bât. 1 - 66 Route de Sartrouville
78231 Le Pecq Cedex France - www.etanco.eu
Tél : 01 34 80 52 00 – commercial.france@etanco.fr